Materialliste:

A 14 Streifen ≥ 6,5 cm breit | Länge: 56 cm | ≥ 19 mm stark
B 4 Streifen ≥ 6,5 cm breit | Länge: 84 cm | ≥ 19 mm stark
C 2 Streifen ≥ 6,5 cm breit | Länge: 42 cm | ≥ 19 mm stark
Verbindung: Schraubverbindung

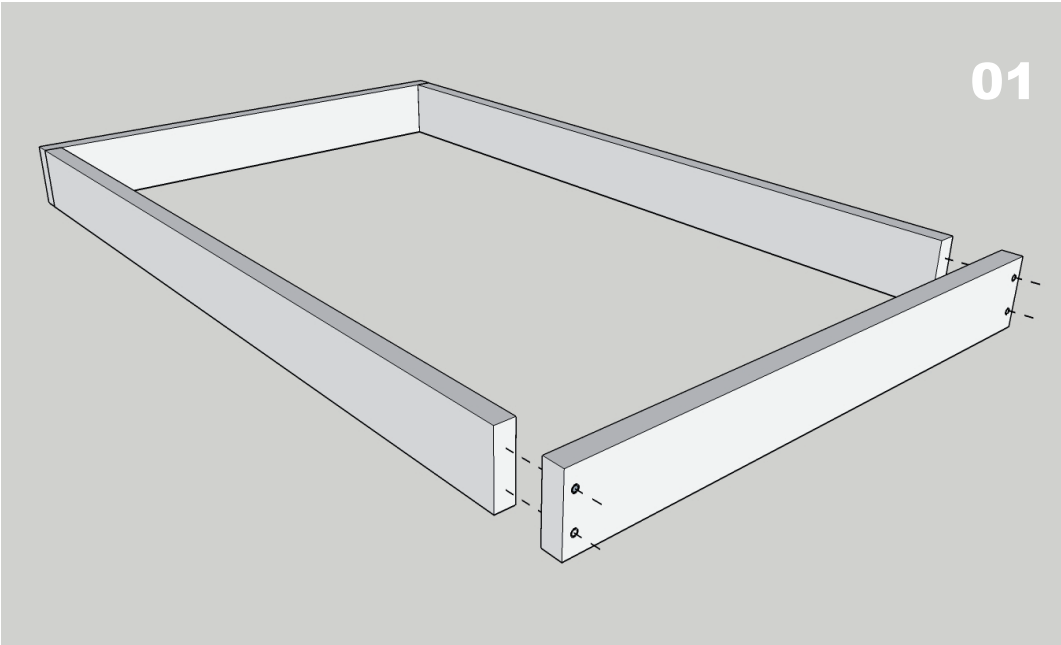

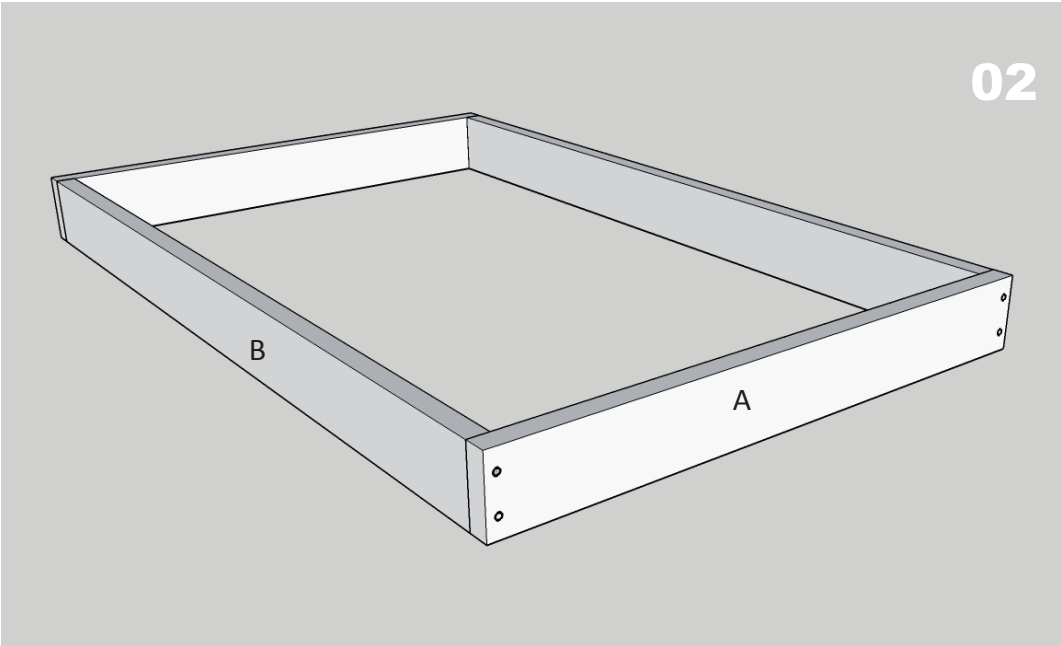

chaise bordelaise | open design Entwurf / Bauanleitung raumlaborberlin 2009

BFACH FRAU BERLIN e.V.
www.baufachfrau-berlin.de

Dieses Projekt wurde gefördert von:
Bundesministerium für Umwelt, Naturschutz, Bau und Reaktorsicherheit
Umwelt Bundesamt
Die Verantwortung für den Inhalt dieser Veröffentlichung liegt bei den AutorInnen.

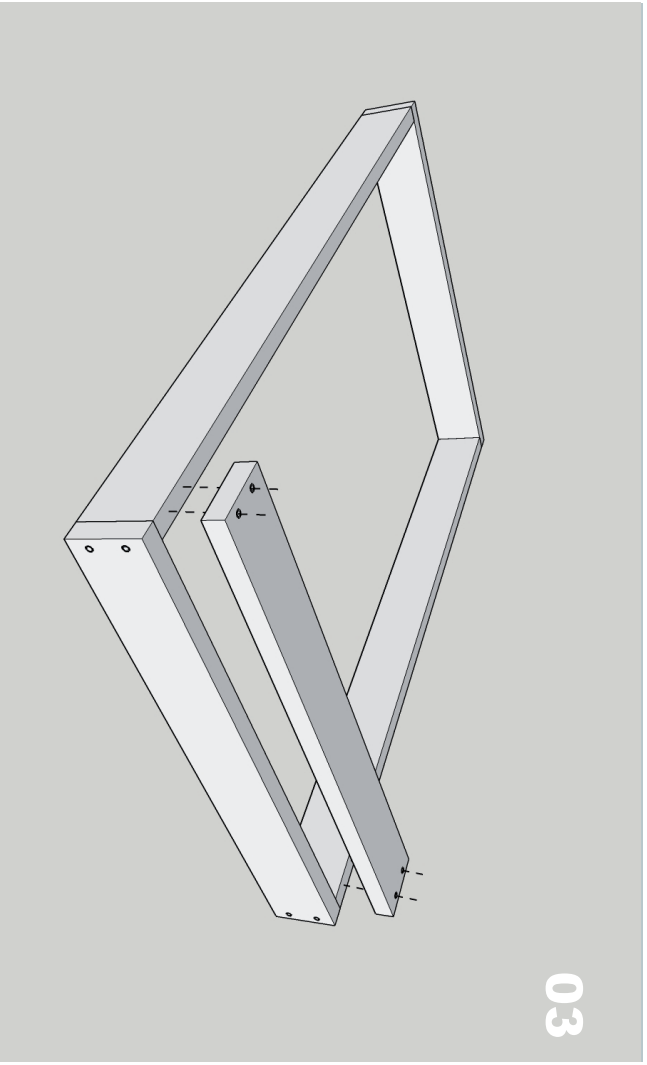
03

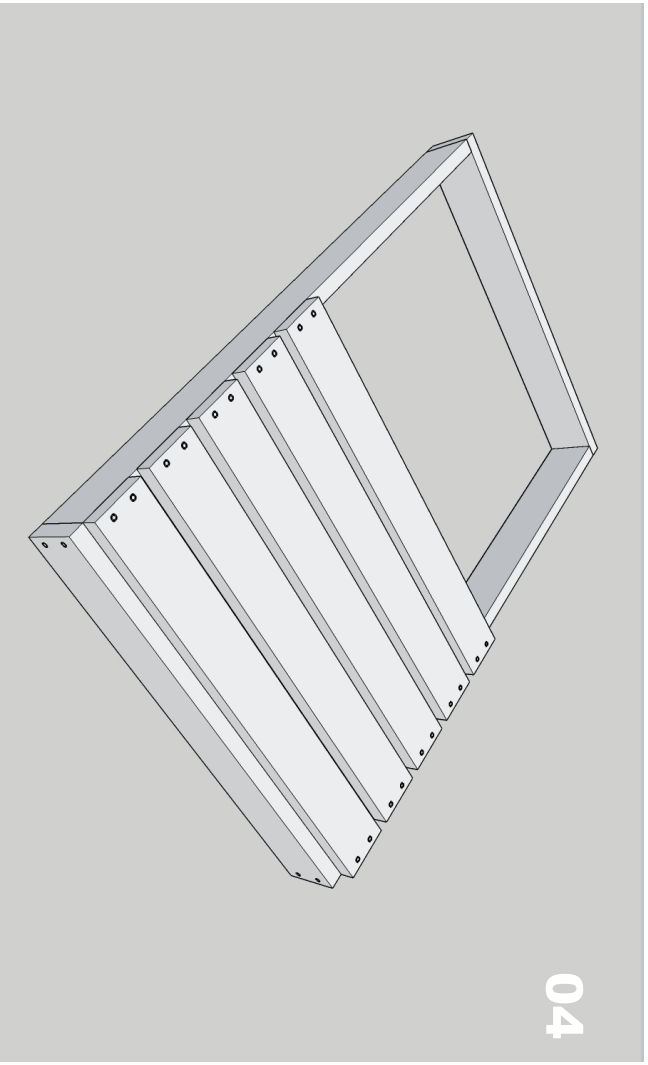
04

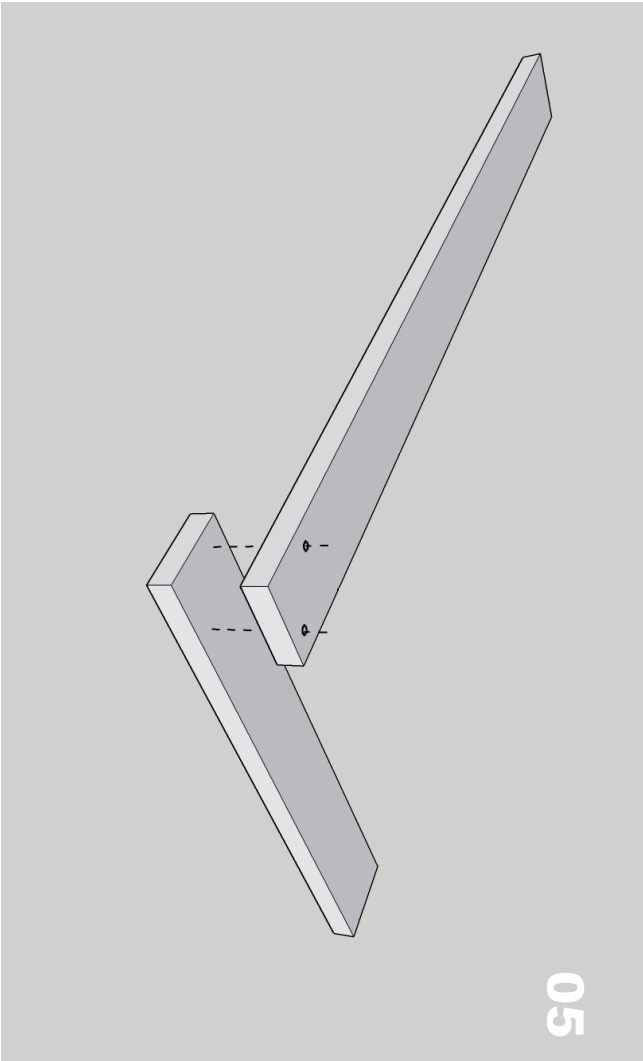
05

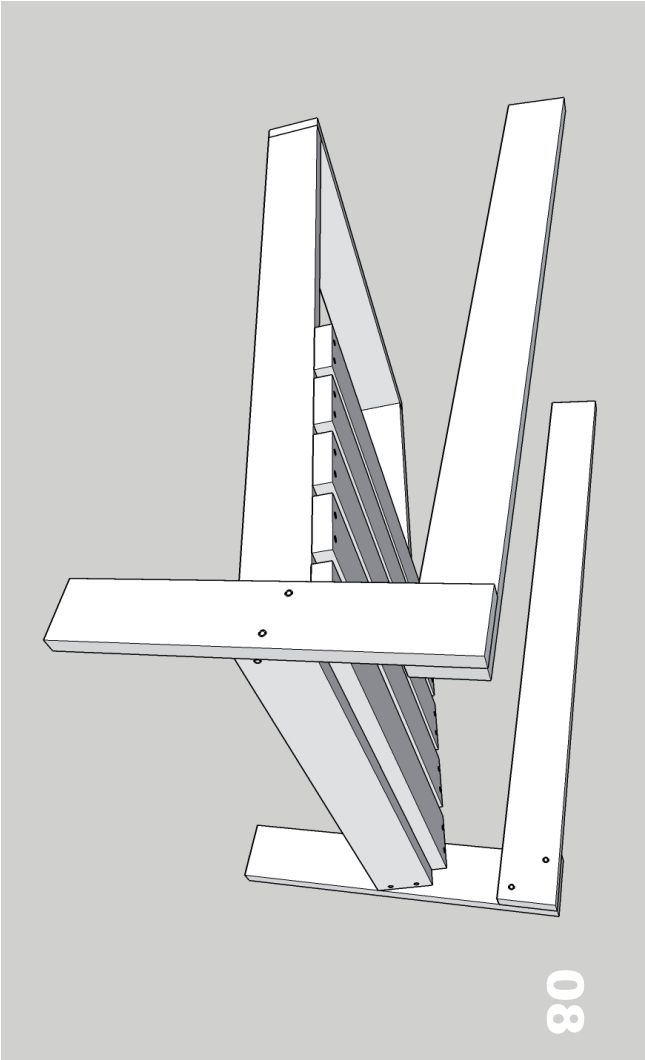
B
C
06

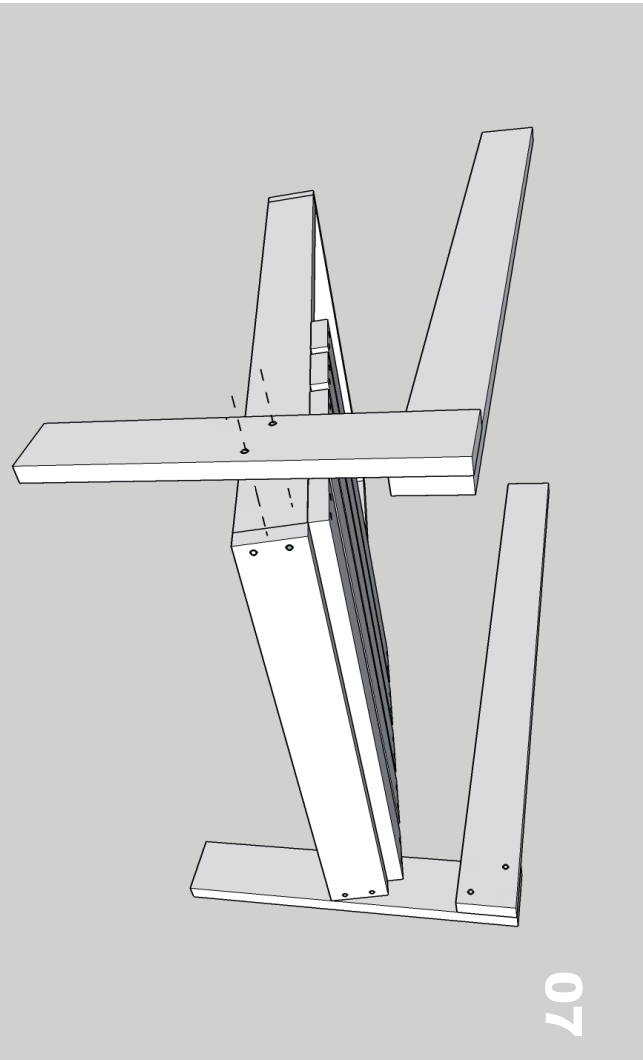
07

08

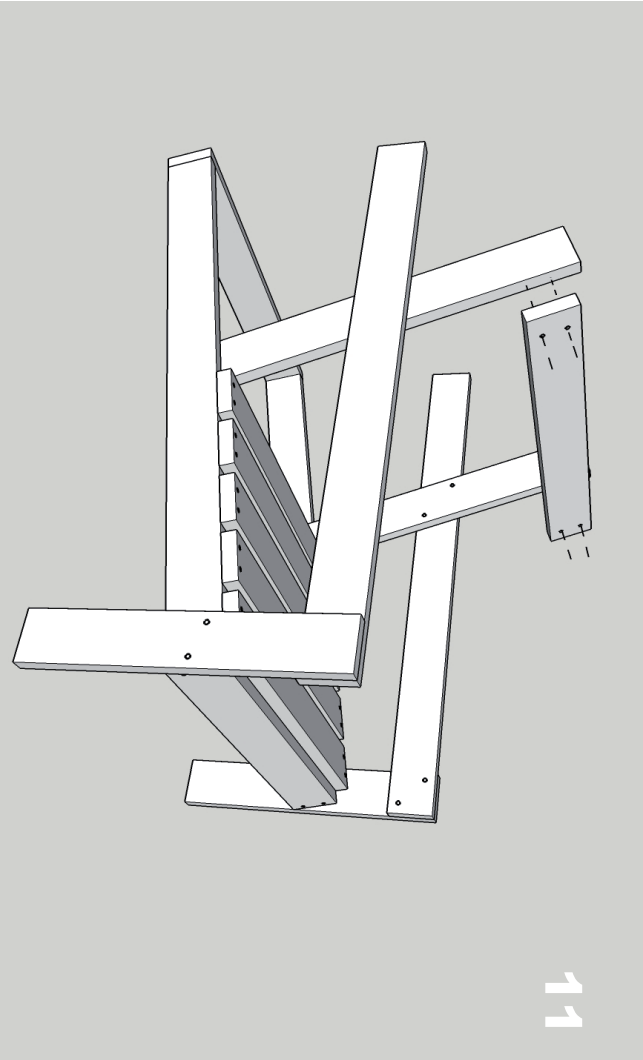
09

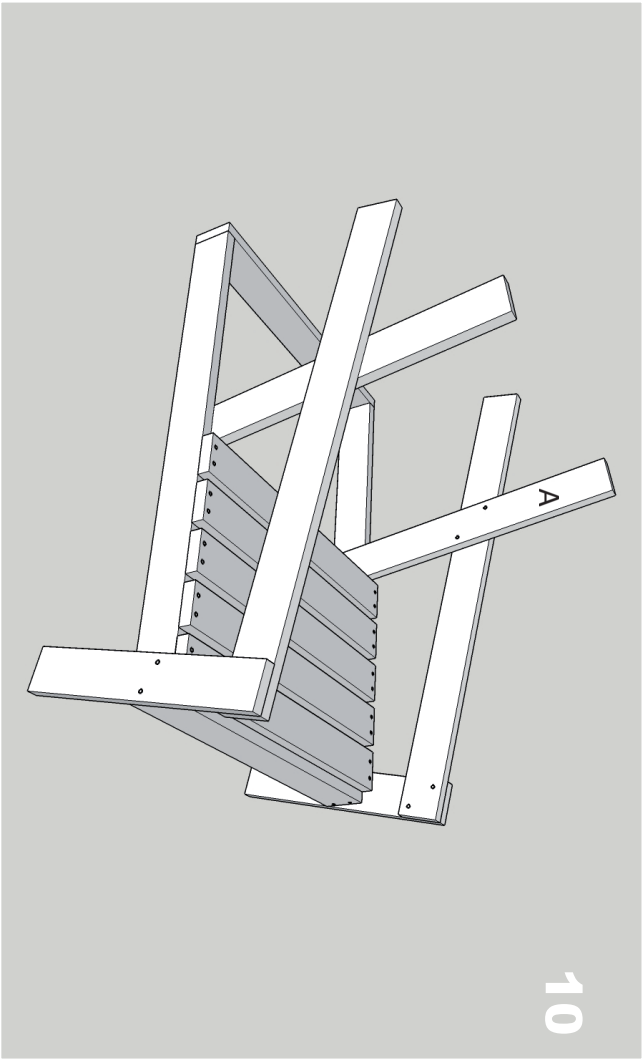
A
10

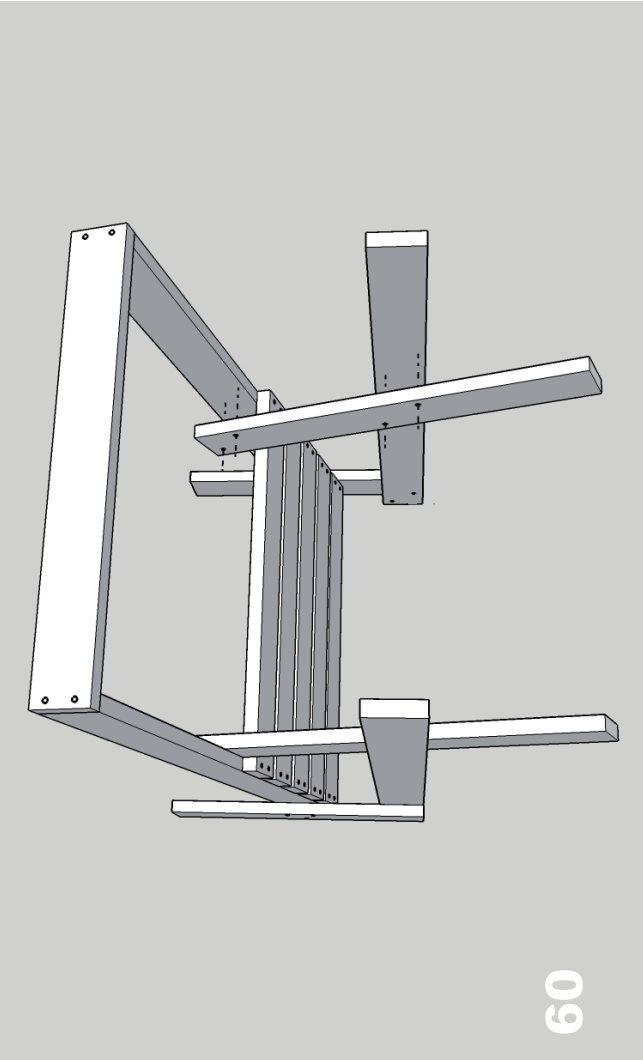
11

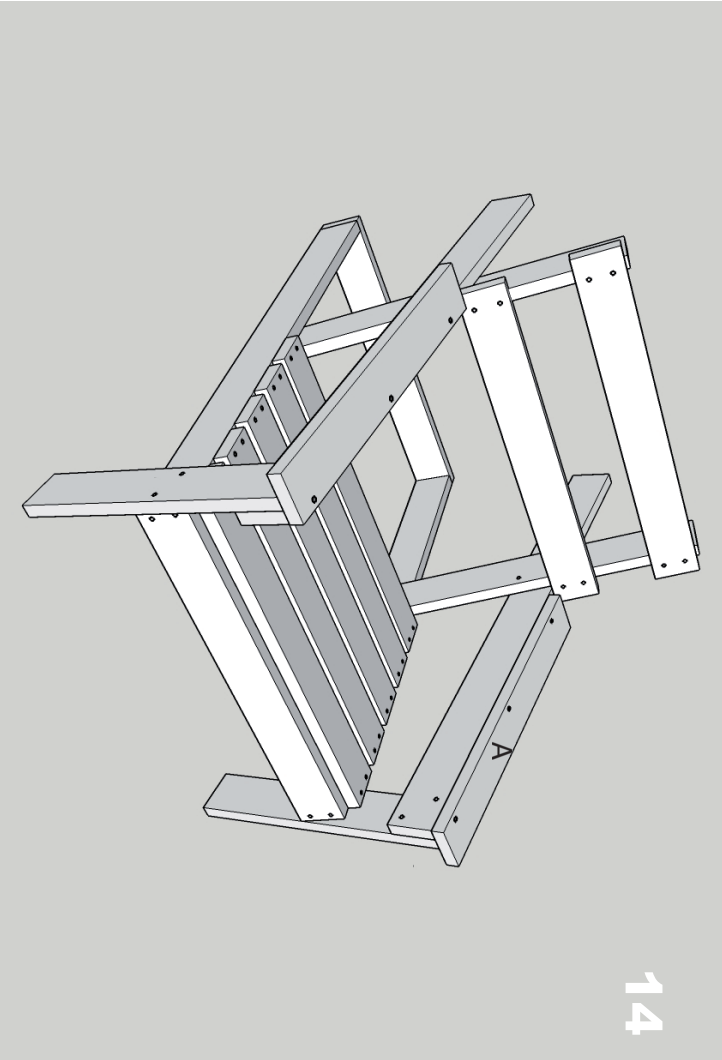
A
14

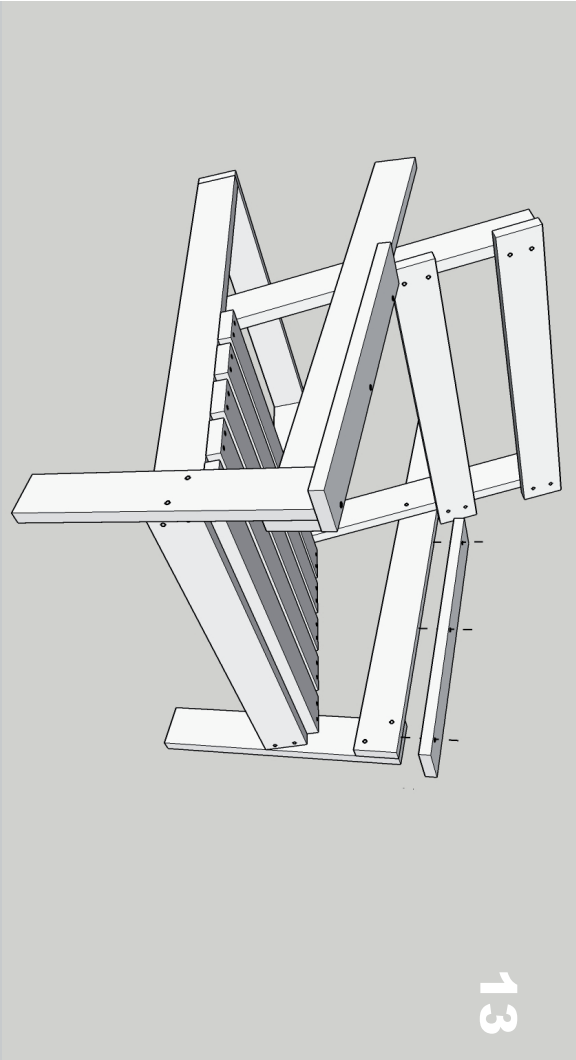
13

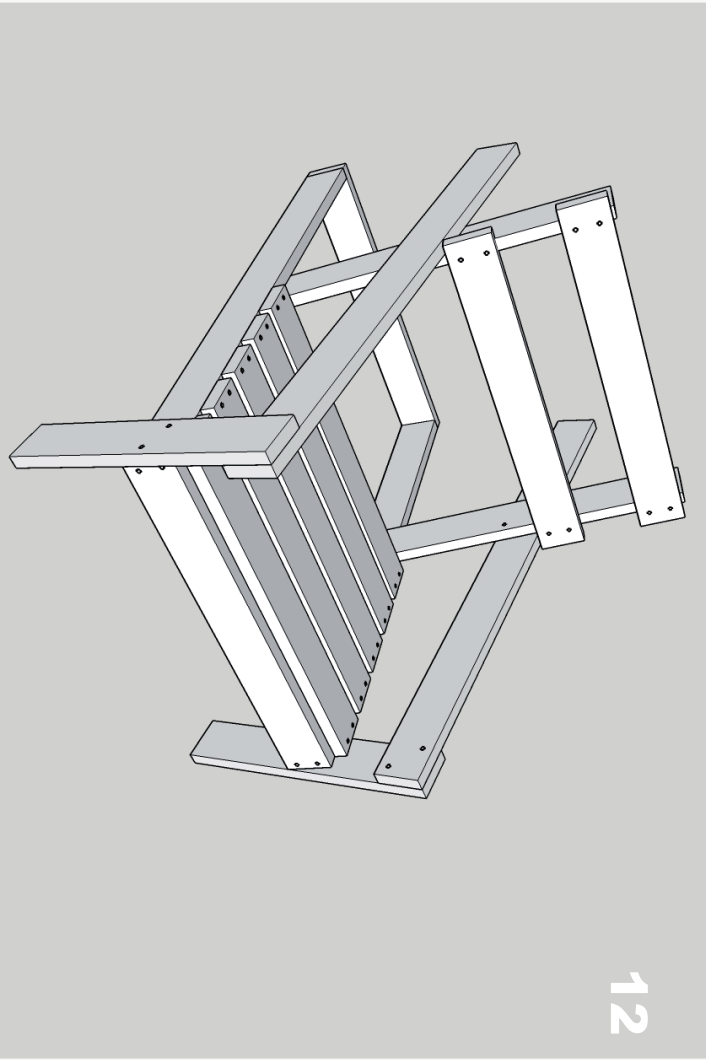
12